ESTET

г. Кострома, ул. Московская д. 105
тел. 8 (4942) 33 61 71

Тумба «BALI NEW» 750 3 ящика (напольная)

Схема монтажа комплекта мебели
Подведения воды к тумбе
«BALI 75» 3 ящика напольная

Вид справа

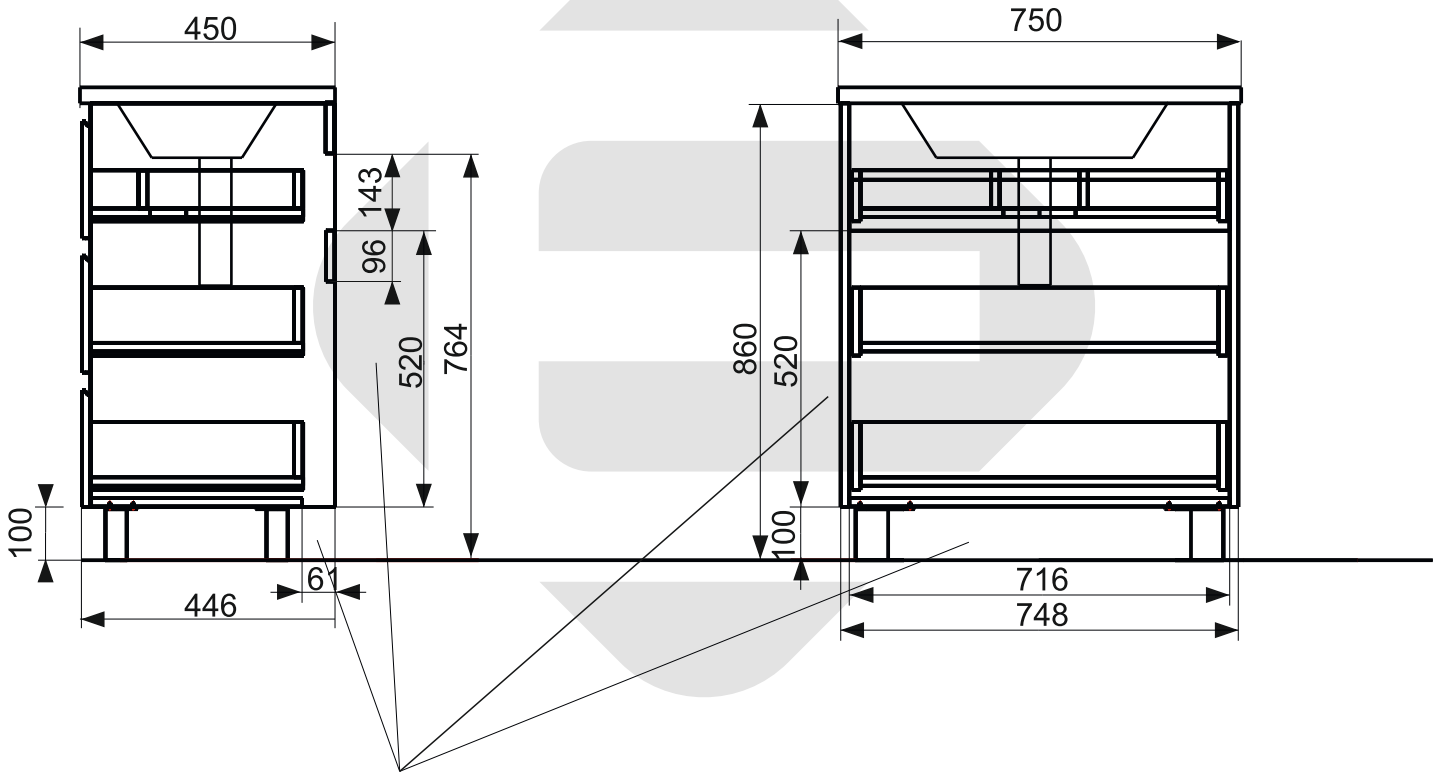

Место для подвода воды

ПРОИЗВОДСТВО ИЗДЕЛИЙ ИЗ ЛИТЬЕВОГО МРАМОРА
мебель для ванных комнат серия BALI NEW

ООО «ЭСТЕТ»